G. FLUID

DUAL PILOT ASSISTED OVERCENTRE VALVES WITH BRAKE RELEASE PORT

DOPPEL-SENKBREMSVENTIL MIT ANSCHLUSS FÜR HYDRAULIKBREMSE

GVF-MPV-F1280-254031

TECHNICAL DATA
TECHNISCHE ANGABEN

Max operating pressure Maximaler Betriebsdruck	35 MPa 5076 psi
Max flow Volumenstrom	150 l/min 39.6 gpm
Temperature range Betriebstemperatur	-20°/80°C
Filtraction Filtergrad	40µ
Weigth Gewicht	8.3 kg
Material Material	Zincoated Steel Verzinkter Stahl
Flangeable on motor Flanschbar auf Motor	series / Serie
PARKER-VOLVO	F12-80

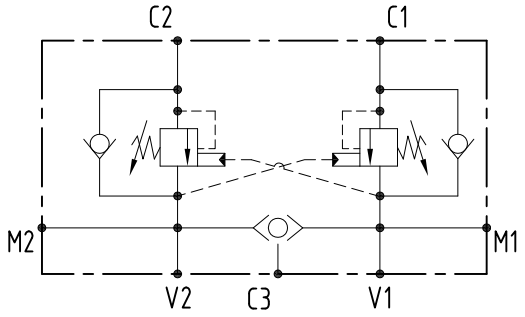

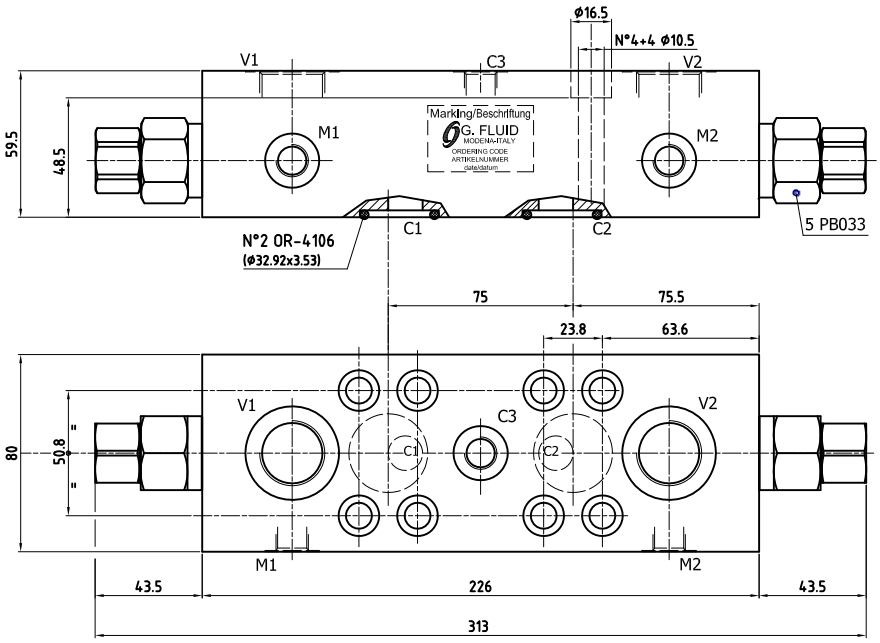

ORDERING CODE - ARTIKELNUMMER

5929541 _ _ _ 1000

	Adj. range Regelbereich	std setting Standardeinst.	Pressure increase MPa/turn Drucksteigerung MPa je Schraubendrehung
6	10-35 MPa	35 MPa	4.9
other settings on request/Weitere Einstellbereiche auf Anfrage			

	Port size/Gewinde V1, V2	 C1, C2	 C3, M1, M2
25	G 3/4"	3/4" Sae 6000	G 1/4"

- G.Fluid reserves all rights to technical modifications and termination of production of single items without prior notice to customers. Reproduction/reprint - even in parts - is permitted only with special approval given by G.Fluid.
- G.Fluid behält sich das Recht auf technische Änderungen und der Einstellung der Produktion einzelner Artikel ohne vorherige Ankündigung vor. Nachdruck bzw. Kopie - auch auszugsweise - der Inhalte und Grafiken ist ohne ausdrückliche Zustimmung der Geschäftsführung/des Urhebers unzulässig.